10

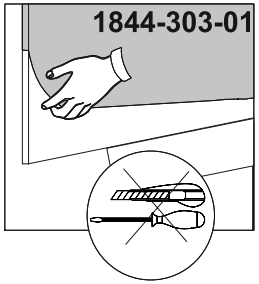

11

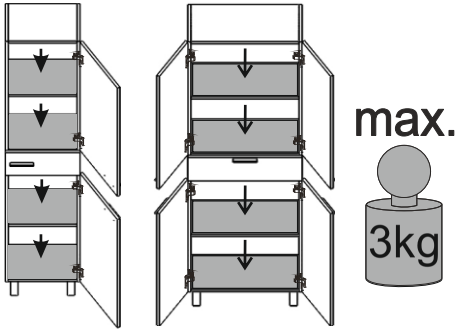

HR BiH GARANCIJSKI UVJETI

1. Za proizvod upisan u ovaj garancijski list proizvođač daje garanciju na 24 mjeseca.
2. Proizvođač jamči da će proizvod u garancijskom roku funkcionirati bez greške pod uvjetom da se kupac pridržava uputa upotrebe.
3. Proizvođač garantira da će greške i nedostatke u garancijskom roku otkloniti o svom trošku u određenom roku. Ako proizvođač u određenom roku ne otkloni sve greške i nedostatke na proizvodu, ima kupac pravo zahtijevati novi proizvod kao zamjenu za reklamirani.
4. Rok za otklanjanje grešaka i nedostatka na proizvodu u garancijskom roku je 45 dana od dana prispjele reklamacije.
5. GARANCIJA NE VRIJEDI:
-neispravnom instalacijom/ Montažom nestručne osobe/ Čišćenjem sa kemikalijama, abrazivnim materijalima/ Lom pri logističkim manipulacijama/ Uporabom neorginalnih rezervnih dijelova/ Vlagom , neispravnom instalacijom/ Pogrešna snaga napajanja, voltaža
- za greške, koje su nastale uslijedi nestručne montaže proizvoda, nenormalne upotrebe ili nenormalnih uvjeta upotrebe proizvoda,
- ako na garancijskom listu nema datuma prodaje, odnosno kontrole i pečata prodavatelja,
- ako je vidljivo daje na garancijskom listu datum ispravljen,
- za staklene elemente, žarulje
U slučaju reklamacije napišite svoju adresu i garancijski list pošaljite prodavatelju, koji ga po potrebi šalje proizvođaču.
6. Vijek trajanja za KUPAONSKI NAMJEŠTAJ (ormarići za kupatilo, ormarića s ogledalom, svjetiljke ogledala, police ogledala i ogledala) je 5 godina od isteka garancijskog razdoblja. Za to razdoblje se proizvođač obvezuje osigurati rezervne dijelove i servis. Troškove zamjene ili popravka snosi kupac.
UPOZORENJE: Kupac može vidljiva oštećenja na proizvodu reklamirati najkasnije u roku od 8 (osam) dana od dana kupnje. Potrebno je predočiti pravilno ispunjen garancijski list i račun ili kopiju računa. Jamstvo ne isključuje pravo potrošača koji proizilazi iz odgovornosti prodavatelja zbog nedostatka u robi.

SR MNE USLOVI GARANCIJE

1. Za proizvod naveden u ovom garantnom listu proizvođač daje 24 meseca garantni rok.
2. Proizvođač jamči da će proizvod u garantnom roku besprekorno funkcionisati ako korisnik bude postupao po datim uputstvima.
3. Proizvođač jamči da će u garantnom roku o svom trošku obezbediti otklanjanje kvarova i nedostataka na proizvodu u propisanom roku.
Ako proizvođač ne popravi proizvod u određenom roku kupac ima pravo da zahteva da mu proizvođač reklamirani proizvod zameni novim.
4. Rok za otklanjanje kvarova i nedostataka u garantnom roku je najviše 45 dana od dana prijema reklamacije.
5. GARANCIJA NE VAŽI:
-neispravnom instalacijom/ Montažom nestručne osobe/ Čišćenjem sa kemikalijama, abrazivnim materijalima/ Lom pri logističkim manipulacijama/ Uporabom neorginalnih rezervnih dijelova/ Vlagom , neispravnom instalacijom/ Pogrešna snaga napajanja, voltaža
- za kvarove nastale zbog nestručne montaže, nenormalne upotrebe proizvoda ili upotrebe u nenormalnim uslovima
- ako na garantnom listu nema datuma prodaje odnosno kontrole i pečata prodavca
- ako je očigledno da je na garantnom listu datum popravljen
- za staklene delove, sijalice
Kod reklamacije napišite svoju adresu i garantni list pošaljite prodavcu, a on će ga po potrebi poslati proizvođaču.
6. Rok trajanja NAMEŠTAJA ZA KUPATILO (ormarići za kupatila, ormarići sa ogledalima, svetla za ogledala, police ogledala i ogledala) je 5 godina od isteka garantnog roka. U tom periodu prodavac se obavezuje da obezbedi rezervne delove i servis. Troškovi zamene ili popravke idu na račun kupca.
UPOZORENJE: Vidljiva oštećenja proizvoda kupac može da reklamira najkasnije u roku od 8 (osam) dana od dana kupovine. Potrebno je da priloži pravilno ispunjen garantni list i račun ili kopiju računa. Jamstvo ne isključuje pravo potrošača koji proizilazi iz odgovornosti prodavatelja zbog nedostatka u robi.

SLO GARANCIJSKI POGOJI

1. Za izdelek, vpisan v tem garancijskem listu, daje proizvajalec 24 mesecev garancijski rok.
2. Proizvajalec jamči, da bo izdelek v garancijskem roku brezhibno funkcioniral, če se bo uporabnik ravnal po danih navodilih.
3. Proizvajalec jamči, da bo v garancijskem roku na svoje stroške zagotovil odpravo okvar in pomanjkljivosti na izdelku v predpisanem roku. Stroške prevoza in prenosa nosi proizvajalec.
Velja za področje SLOVENIJE.
Če proizvajalec izdelka ne bi popravil v določenem roku, ima kupec pravico zahtevati, da mu proizvajalec reklamirani izdelek zamenja z novim.
4. Rok za odpravo napak in pomanjkljivosti v garancijski dobi znaša največ 45 dni od dneva prejema reklamacije.
5. GARANCIJA NE VELJA:
-Nepravilno montažo/ Montaža nepooblaščene osebe/ Čiščenje z kemikalijami in grobimi krpami/ Poškodba pri transportu/ Uporaba neoriginalnih rezervnih delov/ Prisotnost vlage in napačne montaže/ Napačna priključna moč (V,A)
- za okvare, ki so nastale zaradi nestrokovne montaže, nenormalne uporabe izdelka ali uporabe v nenormalnih pogojih
-če na garancijskem listu ni datuma prodaje oziroma kontrole in žiga prodajalca
- če je očitno, daje na garancijskem listu datum popravljen
- za steklene dele, žarnice
Pri reklamaciji napišite svoj naslov in garancijski list pošljite prodajalcu, ta pa po potrebi proizvajalcu.
6. Življenjska doba za KOPALNIŠKO POHIŠTVO (kopalniške omarice, ogledalne omarice, luči ogledala, police ogledala in ogledala) znaša 5 let od izteka garancijskega roka.
V tem času se proizvajalec obvezuje zagotoviti rezervne dele in servis.
Stroški zamenjave ali popravila gredo na račun kupca.
OPOZORILO: Kupec lahko vidne poškodbe na izdelku reklamira najkasneje v 8 (osmih) dneh od dneva nakupa. Predložiti je potrebno pravilno izpolnjen garancijski list in račun ali kopijo računa. Garancija ne izključuje pravice potrošnika, ki izhaja iz odgovornosti prodajalca za napakle na blagu.

HR BiH ČIŠĆENJE I ODRŽAVANJE

1.ČIŠĆENJE
-Čišćenje samo tekućim sredstvima za čišćenje drvenih površina i pomoću meke krpe.
-Za otklanjanje vodenog kamenca na staklenim i keramičkim dijelovima možete koristiti i kuhinjski ocat, koji će biti učinkovitiji ako ga zagrijete, ili sredstva za to namjenjena.
-Zabranjena je uporaba abrazivnih sredstava za čišćenje koji sadrže grube sastojke po svim drvenim površinama.
2. NEDOZVOLJENA OTAPALA
-Snažna otapala: aceton, eter, koncetrirani etil alkohol, mentol, kloro-form, fenol itd
-Snažna dezinfekcijska sredstva (domestos,ajax,itd)
-Koncentrirane kiseline
-Nitro lak
-Univerzalna ljepila
2a.
Proizvod je namijenjen upotrebi u zatvorenim prozračivanim prostorijama na temperaturama 14°C-30°C i 45%-70% relativne vlage. S obzirom da je materijal nameštaja vlagootporan (a ne vodootporan) ne smije biti izložen izlijevanju vode.
2b. F. OGLEDALA
Ogledala se čiste tekućim neabrazivnim sredstvima namijenjenim za čišćenje stakla i mekom krpom. Za postizanje dodatnog sjaja ogledala možete umjesto meke krpe koristiti novinski papir. Da biste spriječili koroziju ogledala nakon kupanja/tuširanja obavezno prozračite prostoriju a ogledalo obrišite kako bi uklonili vodu/vlagu s površine ogledala. Ogledalo je namijenjeno upotrebi u zatvorenim prozračivanim prostorijama s temparaturom 14°C-30°C i relativnom vlagom 45%-70%.
VAŽNO!!!
Prije montaže pregledajte proizvod, odnosno sastavne dijelove te njihov sadržaj. Proizvod čistite i održavajte kao što je navedeno u uputama.

SR MNE ČIŠĆENJE I ODRŽAVANJE

1.ČIŠĆENJE
-Čišćenje samo tekućim sredstvima za čišćenje drvenih površina i pomoću meke krpe.
-Za otklanjanje vodenog kamenca na staklenim i keramičkim delovima možete koristiti i kuhinjski ocat, koji će biti učinkovitiji ako ga zagrijete, ili sredstva za to namenjena.
-Zabranjena je upotreba abrazivnih sredstava za čišćenje koji sadrže grube sastojke po svim drvenim površinama.
2. NEDOZVOLJENA OTAPALA
-Snažna otapala: aceton, eter, koncetrirani etil alkohol, mentol, kloro-form, fenol itd
-Snažna dezinfekcijska sredstva (domestos,ajax,itd)
-Koncentrirane kiseline
-Nitro lak
-Univerzalna lepila
2a.
Proizvod je namenjen upotrebi u zatvorenim provetrivanim prostorima na temperaturama 14°C-30°C i 45%-70% relativne vlage. S obzirom da je materijal nameštaja vlagootporan (a ne vodootporan) ne sme biti izložen izlevanju vode.
2b. F. OGLEDALA
Ogledala se čiste tečnim neabrazivnim sredstvima namenjenim za čišćenje stakla i mekom krpom. Za postizanje dodatnog sjaja ogledala možete umesto meke krpe koristiti novinski papir. Da biste sprečili koroziju ogledala nakon kupanja/tuširanja obavezno provetrite prostor a ogledalo obrišite kako bi uklonili vodu/vlagu s površine ogledala. Ogledalo je namenjeno upotrebi u zatvorenim provetravanim prostorima s temparaturom 14°C-30°C i relativnom vlagom 45%-70%.
VAŽNO!!!
Pre montaže pregledajte proizvod, odnosno sastavne delove te njihov sadržaj. Proizvod čistite i održavajte kao što je navedeno u uputstvima.

SLO ČIŠČENJE IN VZDRŽEVANJE

1. ČIŠČENJE
- Za čiščenje našega kopalniškega pohištva priporočamo uporabo vlažne krpe in blagimi tekočimi sredstvi za čiščenje lesenega pohištva
- Prepovedana uporaba grobih čistilnih sredstev
- Pri trdovratnih madežih uporabite nežna čistilna sredstva (ki ne smejo vsebovati alkohola ali grobih delcev) in toplo vodo
2. ZA ČIŠČENJE SE NE SME UPORABLJATI:
- Močnih topil kot so aceton, etilni alkohol, mentol, fenol
- Čistil z grobimi delci
- Koncentrirane kiseline
- Laka za nitrocelulozu
- Pohištvo in ogledala obrišite le z vlažno krpo in uporabljajte samo blaga čistilna srestva.
-Upoštevajte navodila pri krpah iz mikrovlaken. Neprimerne krpe iz mikrovlaken lahko močno poškodujejo ličnice omar.
Čistilnih sredstev ki vsebujejo alkohol,grobe delce ali so jedka (čistila za steklo) ne smete uporabljati.
Ne uporabljajte parnega čistilca. To vodi k poškodbam in uniči pohištvo.
2a.
Izdelek je namenjen uporabi v zaprtih prezračevanih prostorih pri temparaturi 14°C-30°C i 45%-70% relativne vlažnosti. Ker je pohištveni material vlagootporan (ni vodoodporen), ne sme biti izpostavljen razlitju vode.
2b. F. OGLEDALA
Ogledala očistite s tekočimi neabrazivnim sredstvi, ki so namenjeni čiščenju stekla in z mehko krpo. Uporabite časopini papir namesto mehke krpe, da dosežete dodatni sijaj ogledala. Da preprečite korozijo ogledala po kopanju/prhanju, obvezno prezračite prostor in obrišite ogledalo, da odstranite vodo/vlago z površine ogledala. Ogledalo je namenjeno uporabi v zaprtih prezračevanih prostorih s temparaturo 14C-30°C in relativno vlažnostjo 45%-70%.
POMEMBNO!!!
Pred montažo preglejte izdelek oziroma sestavne dele ter njihovo vsebino. Izdelek čistite invzdržujte kot narekuje navodilo.

Proizvođač i ovlašteni servis za područje BiH
OMEGA PANELI d.o.o.
Raštani bb, 88000 Mostar, Bosna i Hercegovina
Tel./fax: +387 (0)36 346 392,
e-mail: prodaja@omegapaneli.hr,
www.omegapaneli.hr

01/10/2018

TIP / TYPE
113

Ovlašteni servis za područje Hrvatske, EU
OMEGA PANELI d.o.o.
Ul. 3. Barutanski brijeg br. 5,
10000 Zagreb
Tel.:+385 (0)1 33 15 730
Fax:+385 (0)1 38 99 801
e-mail: prodaja@omegapaneli.hr

Ovlašteni servis za područje Crne Gore
KIPS d.o.o. Podgorica
Ul. Neznanih junaka 143,
81000 PODGORICA, CRNA GORA
Tel.:+382 77 600 106

HR BiH UPUTE ZA MONTAŽU

Kupaonički (kupatilski) namještaj je dizajniran za dug vijek trajanja u kupaonici. Da bi osigurali uživanje u punoj kvaliteti proizvoda, moramo Vas upozoriti da se pridržavate sljedećih upozorenja:
-Osnovno je da je paravan na kadi instaliran, ukoliko se namještaj nalazi u zoni kupanja/tuširanja, tako da onemogući bilo kakav doticaj namještaja sa vodom.
-Osigurajte uspješnu ventilaciju (prozor,ventilacija).
-Spriječite kontakte sa vodom, odmah otklonite mrlje vode.
UPOZORENJE:
-Zabranje direktni udar sunca na namještaj.
-Zabranjeno direktno kvašenje namještaja.
-Namještaj smije biti montiran samo od strane stručnog osoblja.
-Pričvrsni materijal (vijci,nosači,tiple) moraju odgovarati za čvrste zidove sa dovoljnim kapacitetom nosivosti. Molimo u suprotnom koristiti specijalne pričvrsne materijale za odgovarajuće zidove.
-Pričvrsni materijal koristite samo kvalitetan od provjerenih proizvođača.
-Električna ravjeta tijela moraju biti instalirana od strane stručnog osoblja po /VDE0100-710.
-Pričvrsni materijal nije uključen u isporuci.

WEEE DIREKTIVA
- Proizvođač je osigurao da EE oprema koju stavlja na tržište proizvedena na način: 1. da je uporaba opasnih tvari smanjena na najmanju moguću mjeru, te da su u najvećoj mjeri upotrebljeni reciklirani materijali. 2. da je moguće rastavljanje, a posebno ponovna upotreba i recikliranje njezinih komponenti i materijala. 3. da kada proizvod postane otpad, ne predstavlja opasnost ni štetu po ljudsko zdravlje i okoliš, kao ni zapreku pri gospodarenju otpadom.
UPUTSTVO O ODLAGANJU EE I PLOČASTOG OTPADA:
- Kao takav EE i pločast otpad podliježe: 1. Zabrani odlaganja kao nerazvrstanog komunalnog otpada i u obavezi je da se takav prikuplja odvojeno. 2. Isti je potrebno nakon razvrstavanja odložiti u reciklažna dvorišta. 3. Na uputstvu za montažu naveden je simbol ☒ što predstavlja simbol odvojenog otpada.

Preporučujemo da nakon upotrebe kupaonice prozračite prostor i obrišete vodu koja se eventualno razlila po obodu ormarića, vratima ili ogledalu. Materijal namještaja je vlagootporan ali ne i vodootporan pa dugotrajna izloženost vlazi i vodi može prouzročiti napuhavanje drveta po rubovima i korozivu ogledala. Iz navedenog slijedi da se napuhavanje namještaja može pojaviti samo usljed neadekvatnog održavanja što ne podliježe jamstvu.

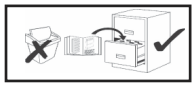

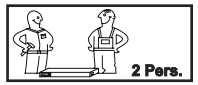

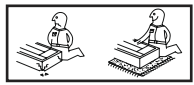

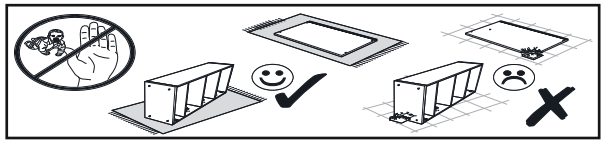

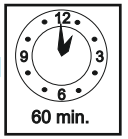

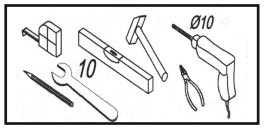

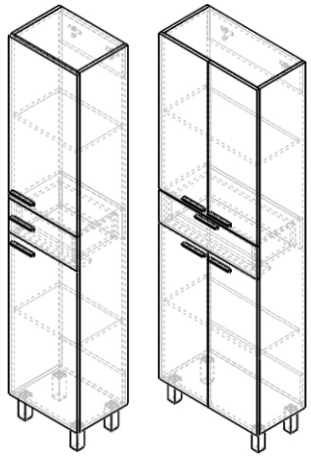

SR MNE UPUTSTVO ZA MONTAŽU

Kupatilski nameštaj je dizajniran za dug vek trajanja u kupaonici. Da bi osigurali uživanje u punoj kvaliteti proizvoda, moramo Vas upozoriti da se pridržavate sledećih upozorenja:
-Osnovno je da je paravan na kadi instaliran, ukoliko se nameštaj nalazi u zoni kupanja/tuširanja, tako da onemogući bilo kakav doticaj nameštaja sa vodom.
-Osigurajte uspešnu ventilaciju (prozor,ventilacija).
-Sprečite kontakte sa vodom, odmah otklonite mrlje vode.
UPOZORENJE:
-Zabranje direktni udar sunca na nameštaj.
-Zabranjeno direktno kvašenje nameštaja.
-Nameštaj sme biti montiran samo od strane stručnog osoblja.
-Pričvrsni materijal (vijci,nosači,tiple) moraju odgovarati za čvrste zidove sa dovoljnim kapacitetom nosivosti. Molimo u suprotnom koristiti specijalne pričvrsne materijale za odgovarajuće zidove.
-Pričvrsni materijal koristite samo kvalitetan od provjerenih proizvođača.
-Električna ravjeta tela moraju biti instalirana od strane stručnog osoblja po /VDE0100-710.
-Pričvrsni materijal nije uključen u isporuci.

WEEE DIREKTIVA
- Proizvođač je osigurao da EE oprema koju stavlja na tržište proizvedena na način: 1. da je uporaba opasnih tvari smanjena na najmanju moguću mjeru, te da su u najvećoj mjeri upotrebljeni reciklirani materijali. 2. da je moguće rastavljanje, a posebno ponovna upotreba i recikliranje njezinih komponenti i materijala. 3. da kada proizvod postane otpad, ne predstavlja opasnost ni štetu po ljudsko zdravlje i okoliš, kao ni zapreku pri gospodarenju otpadom.
UPUTSTVO O ODLAGANJU EE I PLOČASTOG OTPADA:
- Kao takav EE i pločast otpad podliježe: 1. Zabrani odlaganja kao nerazvrstanog komunalnog otpada i u obavezi je da se takav prikuplja odvojeno. 2. Isti je potrebno nakon razvrstavanja odložiti u reciklažna dvorišta. 3. Na uputstvu za montažu naveden je simbol ☒ što predstavlja simbol odvojenog otpada.

Preporučujemo da nakon upotrebe kupatila prozračite prostor i obrišete vodu koja se eventualno razlila po obodu ormarića, vratima ili ogledalu. Materijal nameštaja je vlagootporan ali ne i vodootporan pa dugotrajna izloženost vlazi i vodi može prouzročiti napuhavanje drveta po rubovima i korozivu ogledala. Iz navedenog sledi da se napuhavanje nameštaja može pojaviti samo usled neadekvatnog održavanja što ne podleže jamstvu.

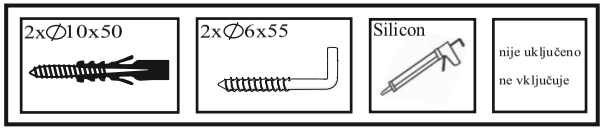

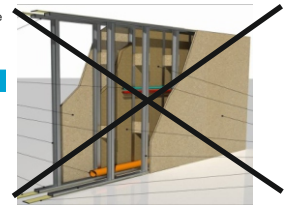

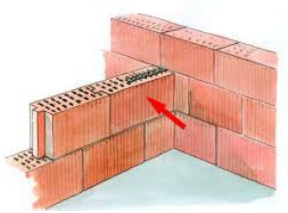

SLO MONTAŽNO NAVODILO

Kopalniška oprema je dizejnirana za dolgo uporabo v kopalnici. Da bi lahko dolgo uživali v kvaliteti proizvoda Vas moramo opozoriti da držite sledečih navodil:
-Osnova je da je kad priključena, v kolikor je pohištvo blizu kopalne kadi moramo preprečiti dotik z vodo.
-V kopalnici izvedite ventilacijo (pozor/ventilacija)
-Preprečite kontakte z vodo ter odstranite takoj vse kaplice vode
OPOZORILO:
-Ni neposrednih ne vpliva na pohištvo
-Ni neposrednih vlažilna pohištvo
-Pohištvo lahko montira samo pooblaščena oseba
-Pritrdilni material (vijak,nosilci,mozniki) morajo odgovarjajti za stene z odgovarjajočo nosilnostjo v nasprotnem primeru uporabite specijalne pritrditvene delce.
-Pritrdilni material mora biti kvalitetan in znanega proizvajalca
-Osvetlitvena telesa mora montirati pooblaščena oseba po normativih /VDE0100701.
-Priterditveni materiali niso zajeti v komplet.

WEEE DIREKTIVA
- Proizvajalec je poskrbel da je EE oprema, ki jo dobavlja na tržišče, proizvedena na način: 1. Da je uporaba nevarnih materialov zmanjšana na najmanjšo možno raven in da so v največji možni meri uporabljeni reciklirani materiali. 2. Da je mogoče razstavljanje ter ponovna uporaba in recikliranje njenih sestavnih delov in materiala. 3. Da ko izdelek postane odpadek ne predstavlja nevarnost niti škodo za človekovo zdravje in okolico, kakor tudi ne oviro pri ravnanju z odpadki.
- Navodila za odlaganje EE in vezanih, oplemenitenih ivernih, mdf in ostalih lesnih plastificiranih plošč in za kot takšne velja: 1. Prepoved odlaganja med nerazvrščene komunalne odpadke in obveza da se zbira ločeno. 2. Po razvrščanju ga je potrebno odlagati v ustrezne reciklirne centre.
-Na navodilu za montažo je naveden simbol ☒, ki predstavlja simbol ločenega zbiranja odpadkov.

Priporočamo, da po uporabi kopalnice prezračite prostor in obrišete morebitno vodo, ki je stekla po obodu omarice, vratih ali ogledalu. Material pohištva je odporen na vlago, vendar ni vodootporen in dolgotrajna izpostavljenost visoki vlagi in vodi lahko povzroči napihovanje lesa ob robovih in korozijo ogledala. Iz zgoraj navedenega sledi, da se lahko napihnjenost/nabreklost pohištva zgodi samo zaradi neustreznega vzdrževanja, ki ni predmet garancije.

HR BiH = - zabranjen direktni udar sunca na namještaj
- zabranjeno direktno kvašenje namještaja

SR MNE = - zabranjen direktani udar sunca na nameštaj
- zabranjeno direktno kvašenje nameštaja

SLO = - preprečite direktno izpostavitev pohištva sončnim žarkom
- preprečite direktno izpostavitev pohištva vodi oz. močenju.

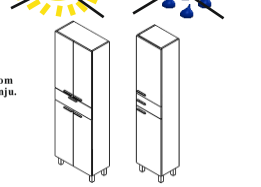

Instalacija mora biti urađena po normi DIN EN 14749

Namestitev mora biti merejan po DIN EN 14749

1

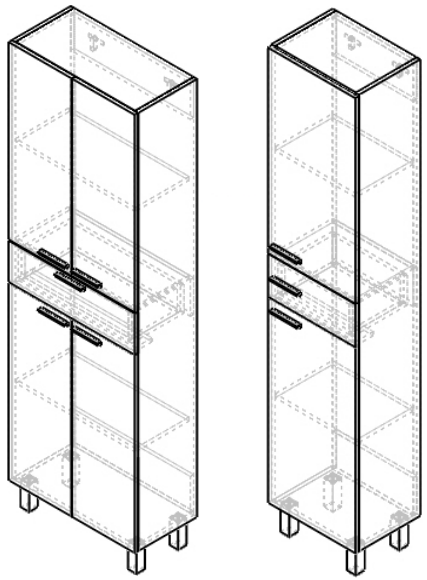

2

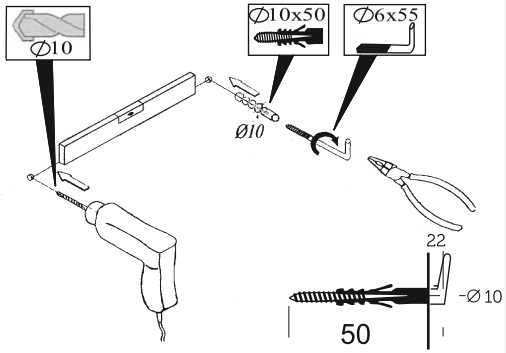

3

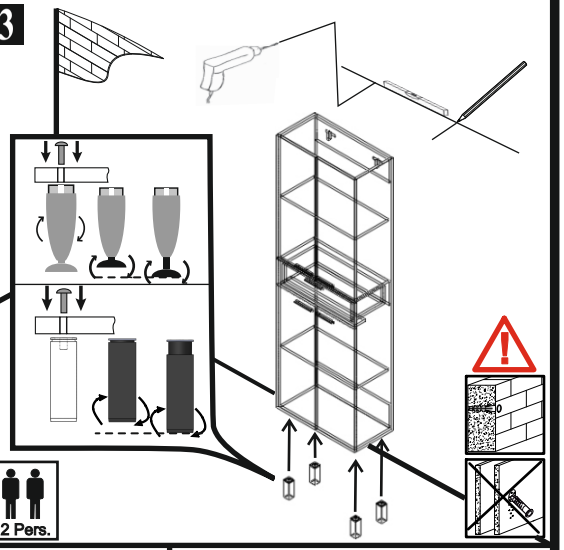

4

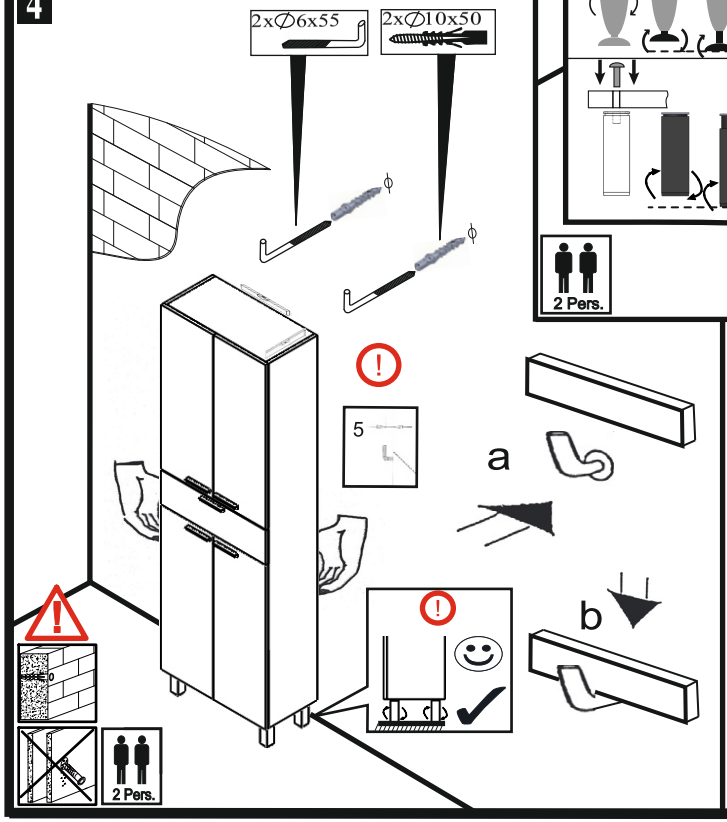

5

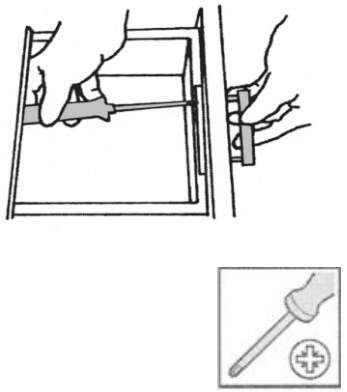

6

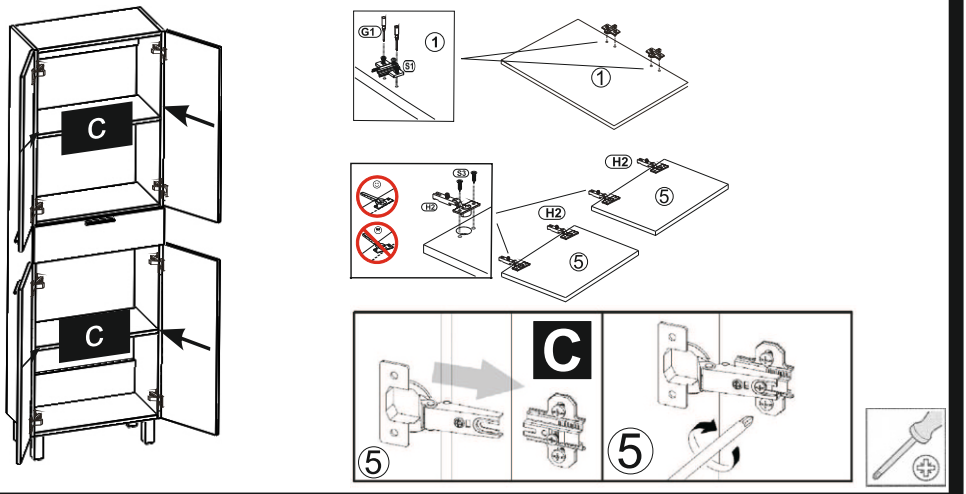

7

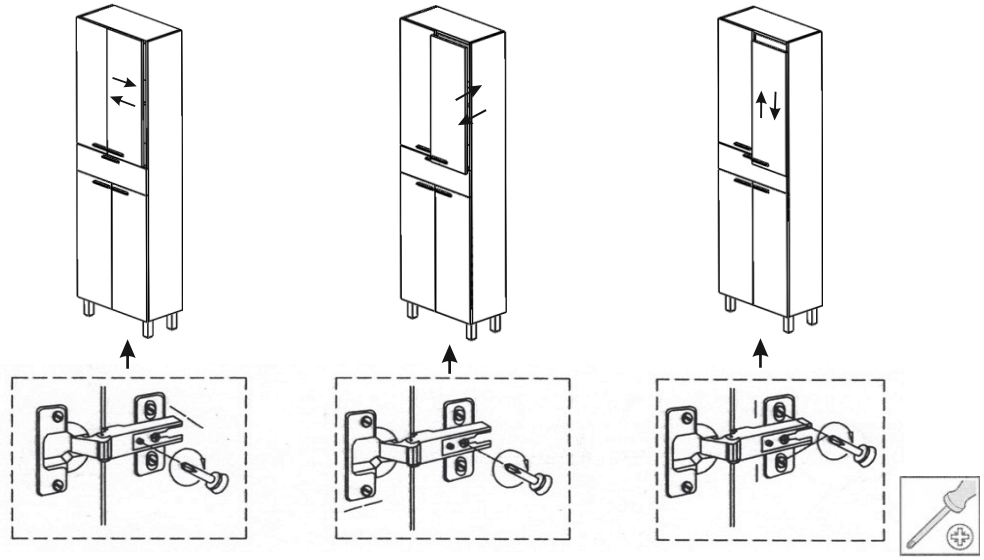

8

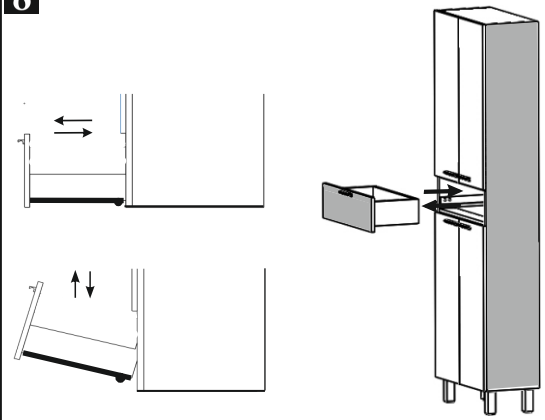
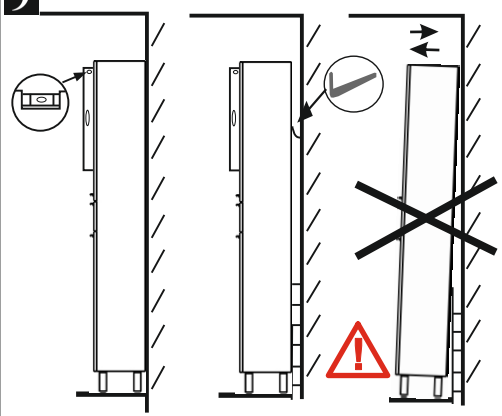
9